ALUMBRADO

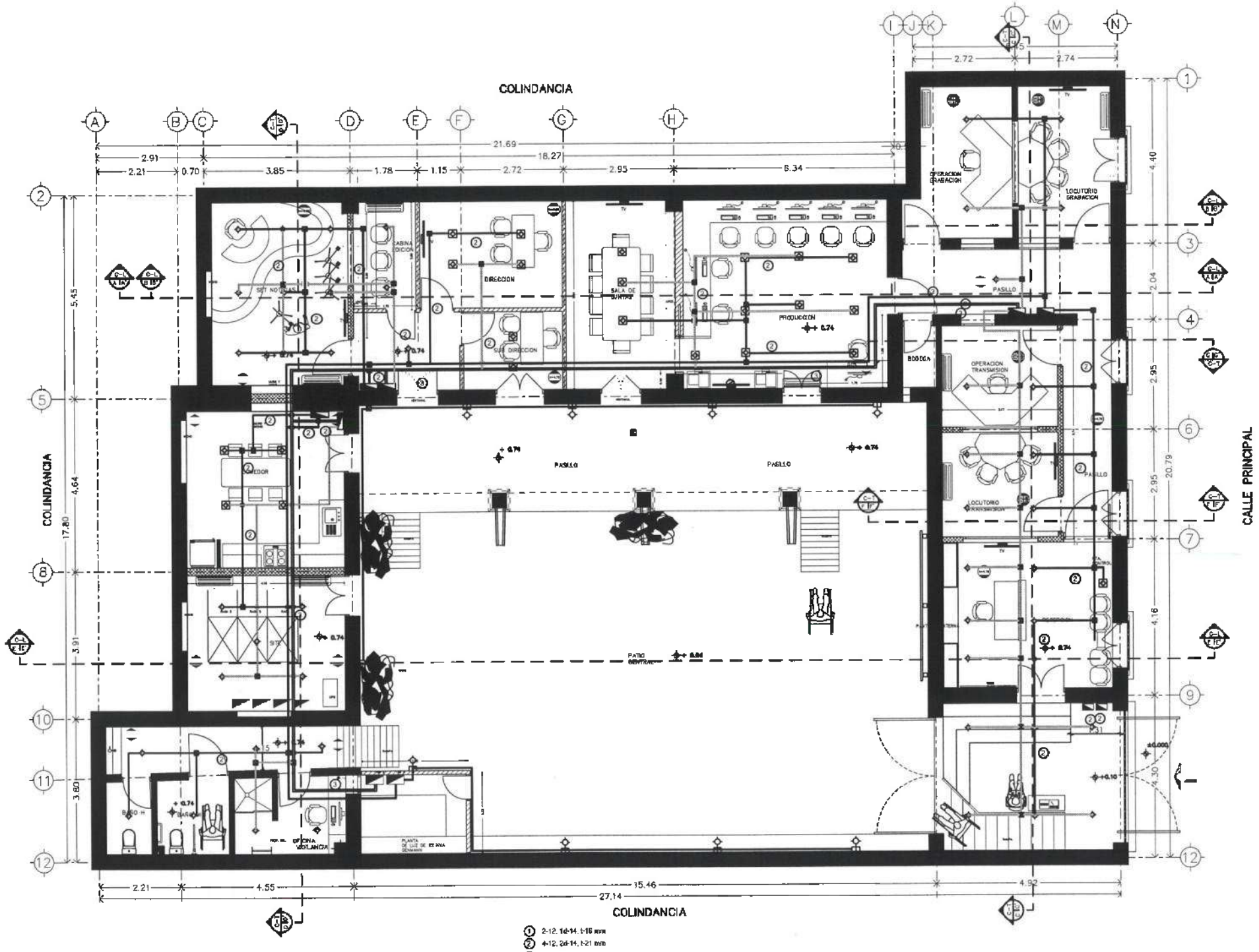

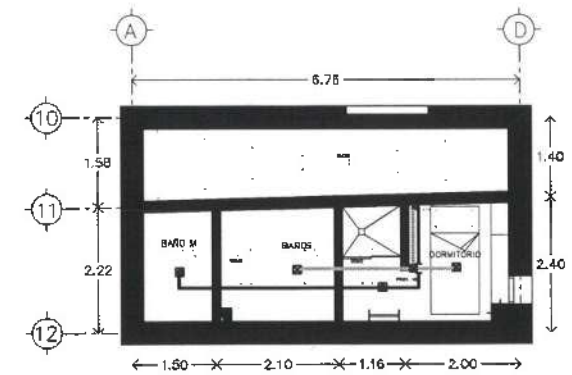

1. 2-12, 1d-14, t-16 mm
2. 4-12, 2d-14, t-21 mm
3. 6-12, 3d-14, t-21 mm
4. 2-8, 1d-12, t-21 mm
5. 4-8, 2d-12, t-25 mm
6. 6-8, 3d-12, t-35 mm
7. 15-8, 5d-12, CHAROLA 300 MM

DIRECCIÓN GENERAL DE PLANEACIÓN
DIRECCIÓN DE PROYECTOS Y OBRAS

NORTE:

SIMBOLOGÍA

LOCALIZACIÓN::

Antes de iniciar los trabajos de construcción verificar todos los dimensiones en planos y cenciorarse en campo. El contratista es responsable de lo ejecutado. Diferencia en cálculos y dimensiones se deberán acordar con el arquitecto.

Universidad Autónoma del Estado de Hidalgo
Dirección Proyectos y Obras

PROPIETARIO U.A.E.H.
Dr. OCTAVIO CASTILLO ACOSTA
DIRECTOR PROYECTO EJECUTIVO
ARQ. ADRIÁN CORDERO VIEYRA

PROYECTO:
ADECUACIÓN DE EDIFICIO PARA RADIO Y TELEVISIÓN SUMA UAEH, HUICHAPAN.

UBICACIÓN
Av. Pedro María Anaya 85, Centro Histórico, Huichapan Hidalgo

DISEÑO Y PROYECTO:

PLANO
INSTALACIONES

PLANO
INSTALACIÓN ELÉCTRICA ALUMBRADO

DIBUJO

CLAVE
IE-01

ESCALA:
1:75 METROS

FECHA
FEBRERO 2025

CONTACTOS

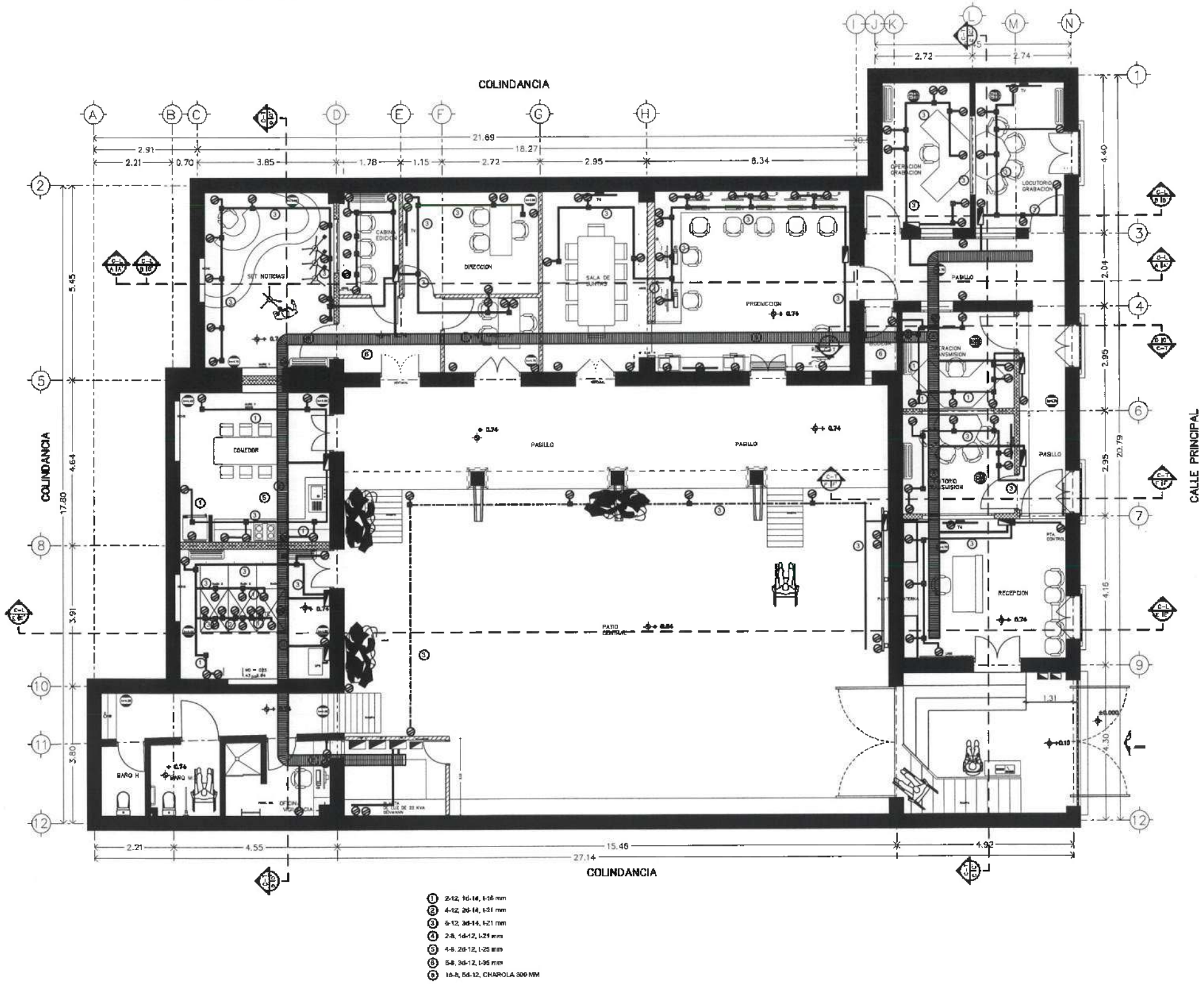

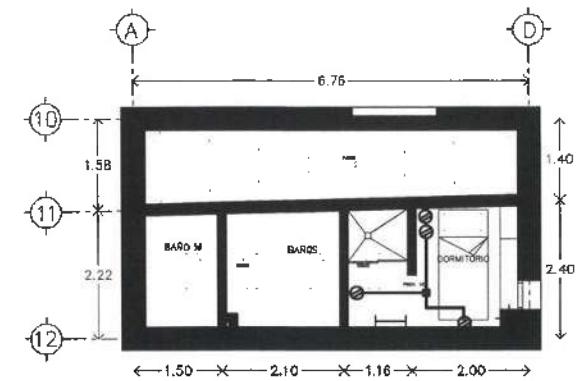

DIRECCIÓN GENERAL DE PLANEACIÓN
DIRECCIÓN DE PROYECTOS Y OBRAS

NORTE

SIMBOLOGÍA

LOCALIZACIÓN::

Antes de iniciar los trabajos de construcción verificar todas las dimensiones en planos y cerciorarse en campo. El contratista es responsable de la exactitud. Diferencia en dibujos y dimensiones se deberán detectar con el arquitecto.

Universidad Autónoma del Estado de Hidalgo
Dirección Proyectos y Obras

RECTOR DE LA U.A.E.H
Dr. OCTAVIO CASTILLO ACOSTA
DIRECTOR PROYECTOS Y OBRAS
ARQ. ADRIAN CORDERO VIEYRA

PROYECTO:
ADECUACIÓN DE EDIFICIO PARA RADIO Y TELEVISIÓN SUMA UAEH, HUICHAPAN.

UBICACIÓN
Av. Plaza Mártir Alcayo 93 Colonia Centro Huichapan Hidalgo

DISEÑO Y PROYECTO

PLANO
INSTALACIONES

PLANO
INSTALACIÓN ELÉCTRICA CONTACTOS

FORMATO

ESCALA
1:75 METROS

FECHA
FEBRERO 2025

CLAVE
IE-CO/2

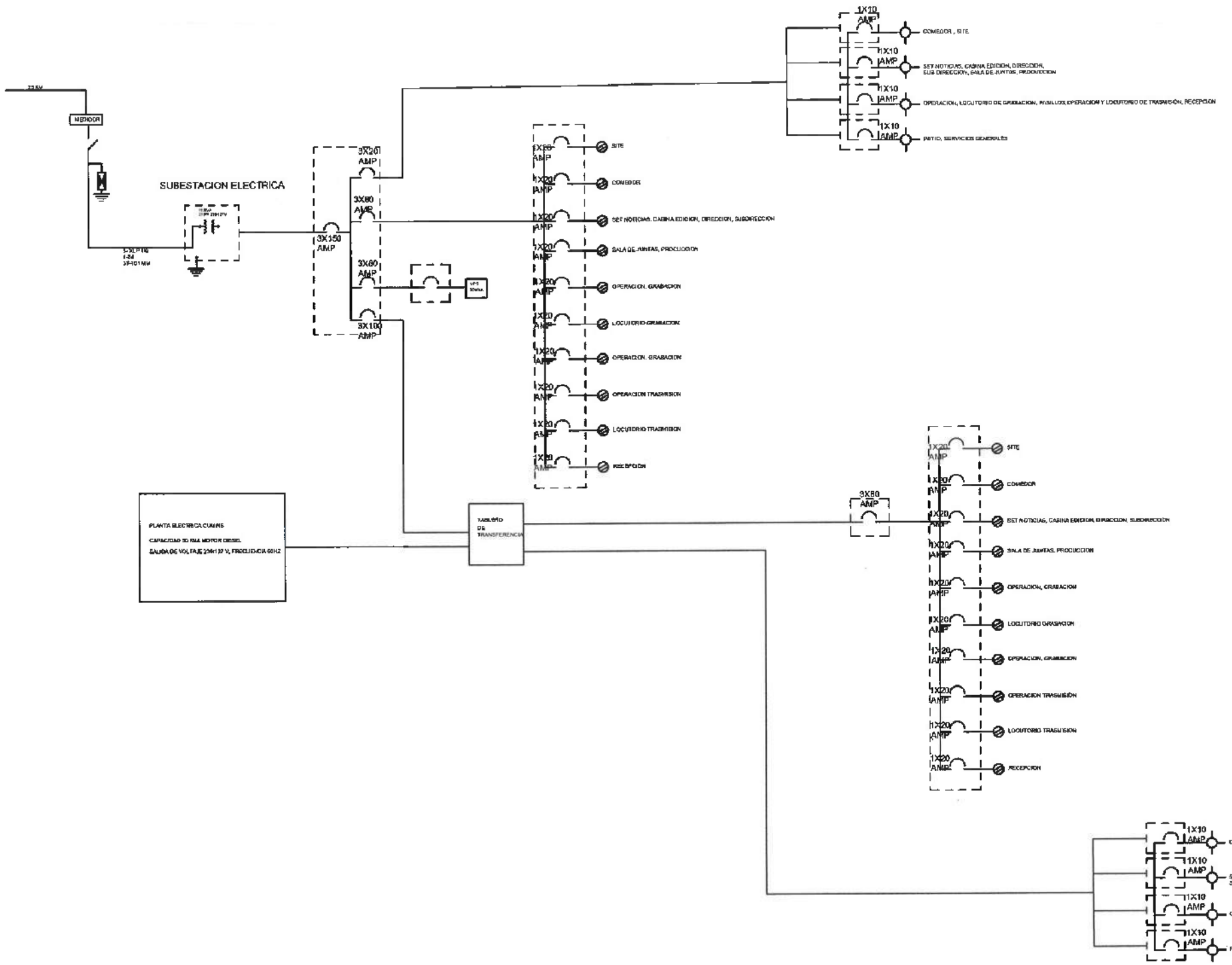

Universidad Autónoma del Estado de Hidalgo
Dirección Proyectos y Obras

DIRECCIÓN GENERAL DE PLANEACIÓN
DIRECCIÓN DE PROYECTOS Y OBRAS

NORTE:

SIMBOLOGÍA

LOCALIZACIÓN::

Antes de iniciar los trabajos de construcción verificar todas las dimensiones en planos y cerciorarse en campo. El contratista es responsable de la exactitud. Diferencias en dibujos y dimensiones se deberán aclarar con el arquitecto.

RECTOR DE LA U.A.E.H
Dr. OCTAVIO CASTILLO ACOSTA

DIRECTOR PROYECTOS Y OBRAS
ARQ. ADRIAN CORDERO VIEYRA

PROYECTO:
ADECUACIÓN DE EDIFICIO PARA RADIO Y TELEVISIÓN SUMA UAEH, HUICHAPAN.

UBICACIÓN:
Av. Pedro Maria Anaya #3, Colonia Centro Histórico, Huichapan Hidalgo

DISEÑO Y PROYECTO:

PLANO:
INSTALACIONES

PLANO:
INSTALACIÓN ELÉCTRICA DIAGRAMA UNIFILAR

COTAS:

ESCALA:
1:75 METROS

FECHA:
FEBRERO 2025

CLAVE:
ELEC-03

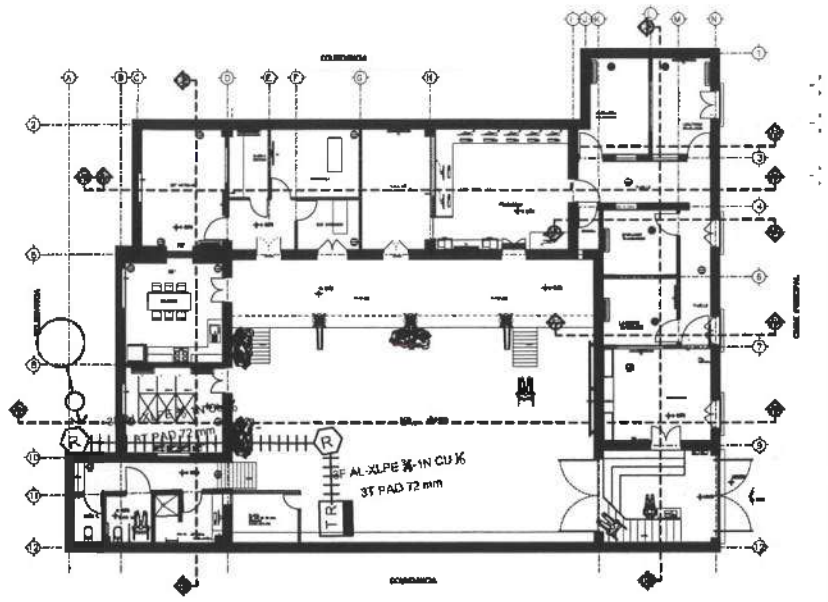

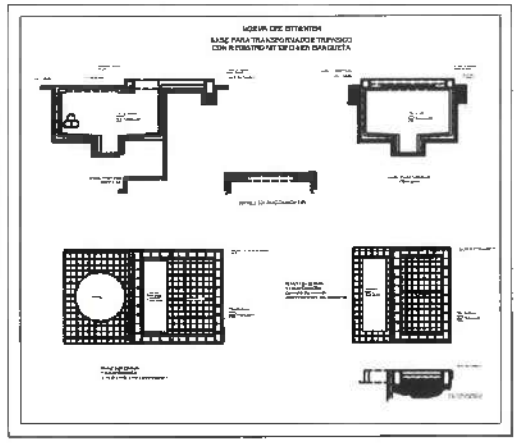

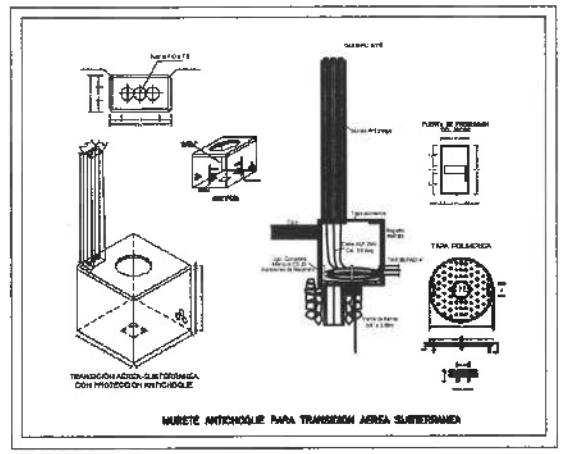

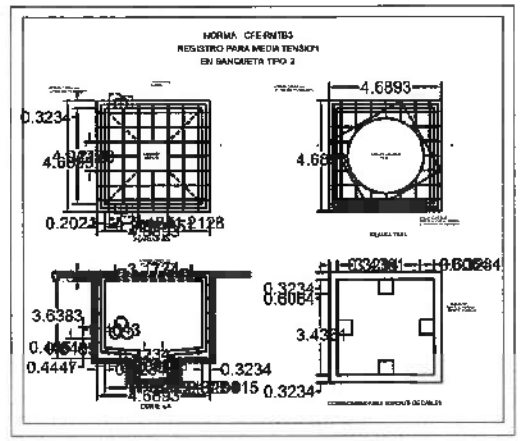

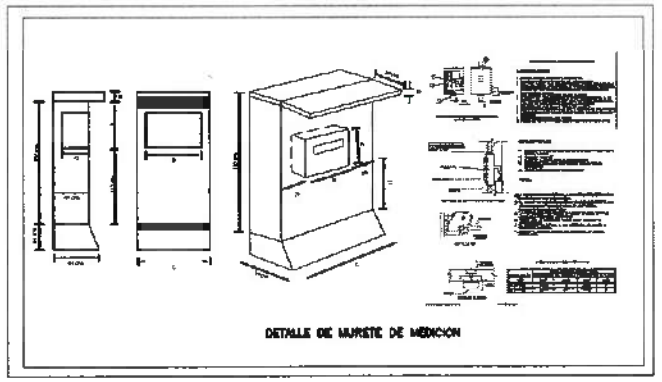

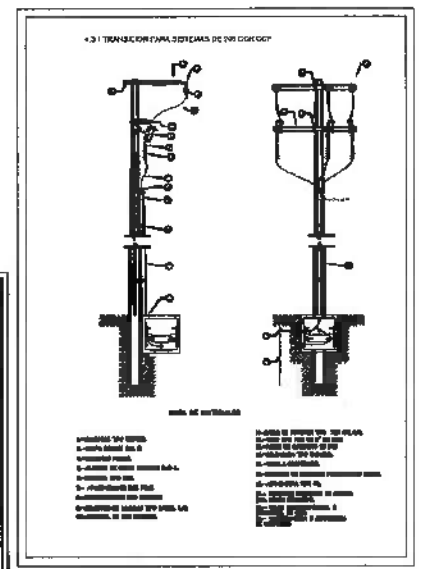

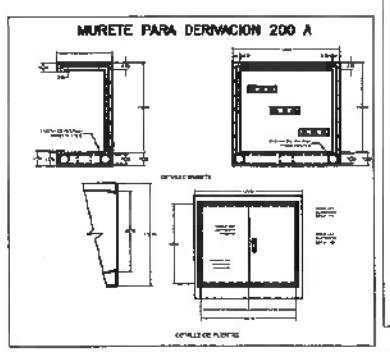

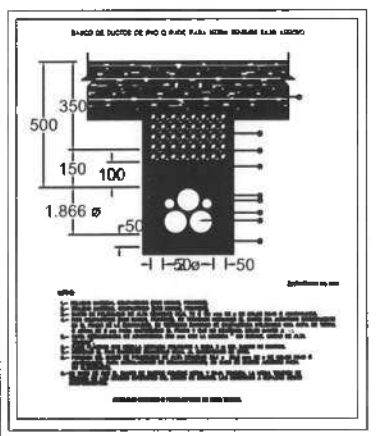

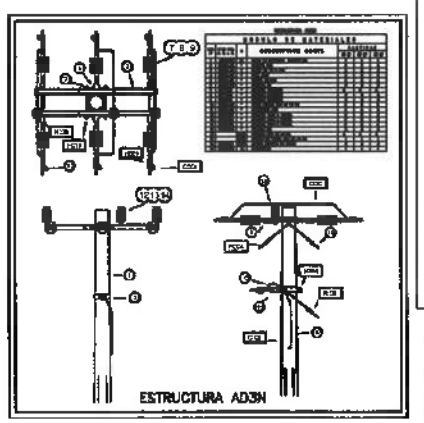

S I M B O L O G I A

- Linea Primaria Aerea Existente
- Linea Primaria Aerea Proyectada
- Linea Secundaria Aerea Existente
- Linea Primaria Subterranea Proyectada
- Poste Existente de Concreto
- Poste Proyectado de Concreto
- Transformador Existente
- Transformador de Pedestal Proyectado
- Transicion con C.C.F. Proyectada
- Cortacircuitos Fusible
- MUR Murete para Derivacion de 200 A
- MED Base para Medicion
- Registro para Media Tension RNTB3

COMISION FEDERAL DE ELECTRICIDAD
DIVISION CENTRO ORIENTE
ZONA DE DISTRIBUCION PACHUCA
APROBACION DE PROYECTO
La presente tiene una vigencia de Un Año a partir de la fecha:

Révisó Vo.Bo.

Aprobó

NOTA: Esta aprobación no es autorización para construir la Obra, la cual podrá ejecutarse hasta que haya sido formalizado el Convenio de Obra correspondiente.

COMISIÓN FEDERAL DE ELECTRICIDAD

ESCALA: 1:50		FECHA: MARZO 2025
DIBUJO:		RESP. DE PROYECTO:
REVISO:		
PLANO: 1-1		

DIRECCIÓN GENERAL DE PLANEACIÓN
DIRECCIÓN DE PROYECTOS Y OBRAS

NORTE

SIMBOLOGÍA

Universidad Autónoma del Estado de Hidalgo
Dirección Proyectos y Obras

LOCALIZACIÓN::

Antes de iniciar los trabajos de construcción verificar todos los dimensiones en planos y cerciorarse en campo. El contratista es responsable de la ejecutiva. Diferencia en dibujos y dimensiones se deberán cotejar con el arquitecto.

DIRECTOR GENERAL
Dr. OCTAVIO CASTILLO ACOSTA
DIRECTOR PROYECTOS Y OBRAS
ARQ. ADRIÁN CORDERO VIEYRA

PROYECTO
ADECUACIÓN DE EDIFICIO PARA RADIO Y TELEVISIÓN SUMA UAEH, HUICHAPAN.

UBICACIÓN
Av. Fray Martín Aranda S/N, Colonia Centro Huichapan, Hidalgo, Hidalgo

DISEÑO Y PROYECTO

PLANO
INSTALACIONES

PLANO
INSTALACIÓN ELÉCTRICA MEDIA TENSIÓN

CONTRO

ESCALA
1:75 METROS

FECHA
FEBRERO 2025

CLAVE
ELECM

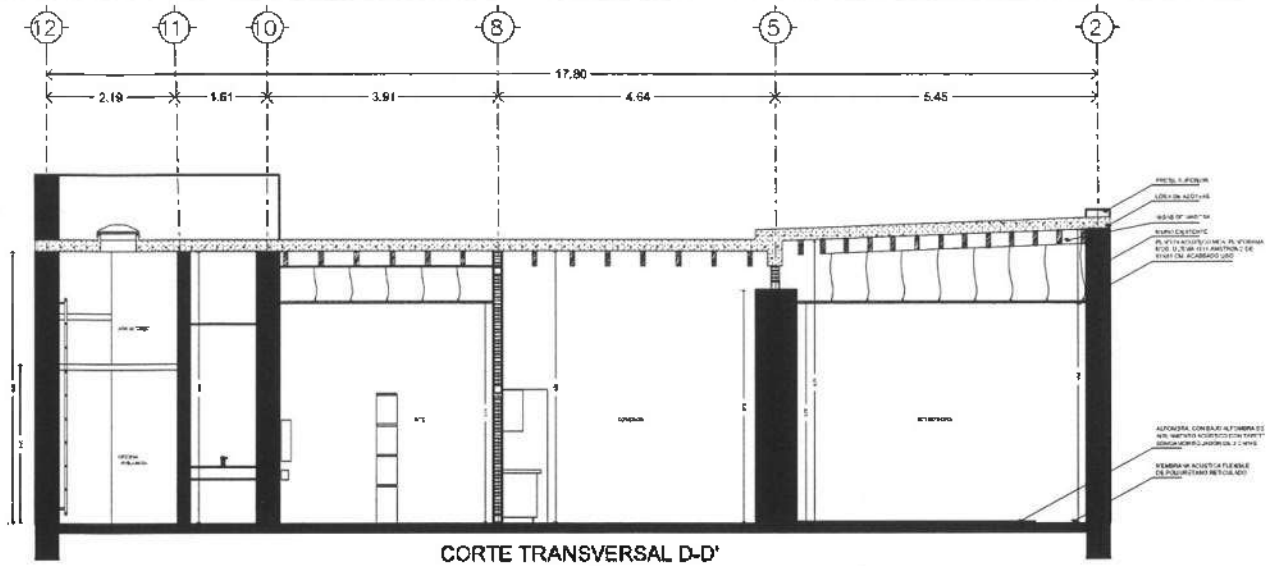

CORTE TRANSVERSAL D-D'

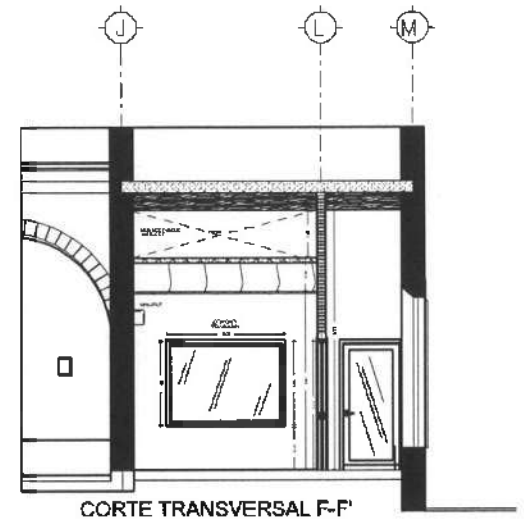

CORTE TRANSVERSAL F-F'

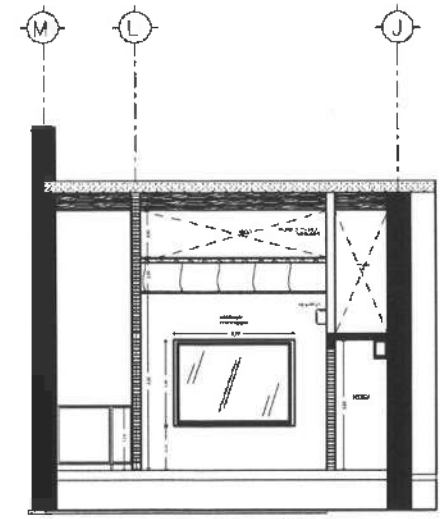

CORTE TRANSVERSAL G-G'

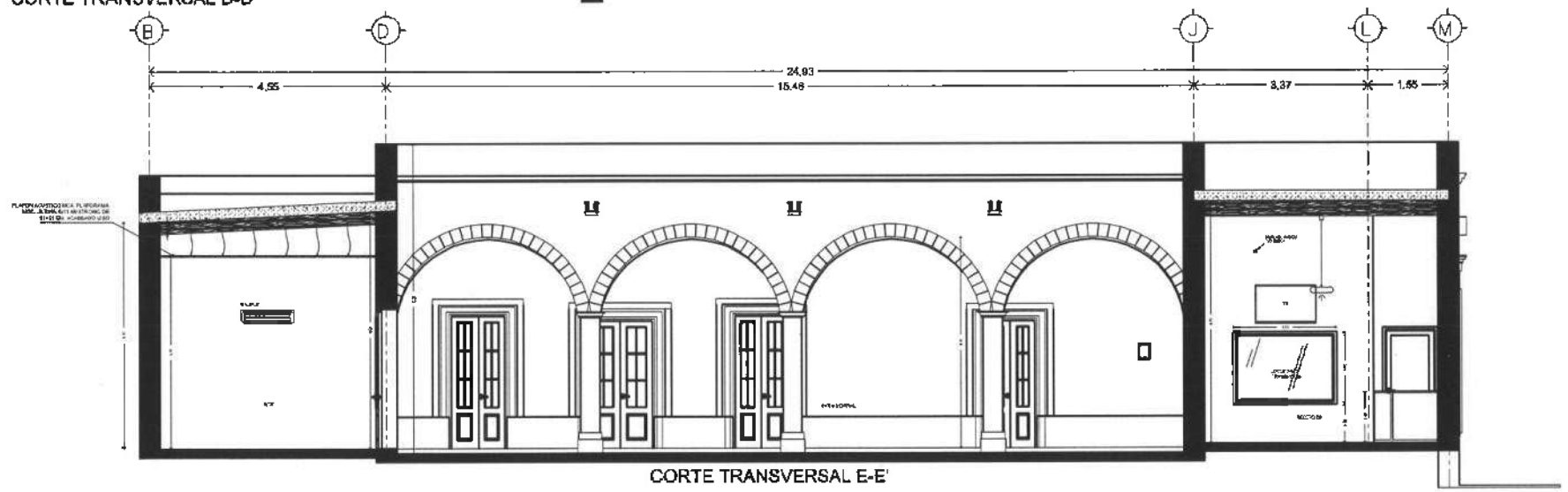

CORTE TRANSVERSAL E-E'

FACHADA FRONTAL

DIRECCIÓN GENERAL DE PLANEACIÓN
DIRECCIÓN DE PROYECTOS Y OBRAS

NORTE:

NOTAS:

NOTAS GENERALES

- ACOTACIONES EN
- NIVELES EN METROS.
- NO SE NOMBRAN COTAS A ESCALA DE ESTE PLANO.
- LAS COTAS SON A PARIOS DE
- ESTE PLANO DEBERA VERIFICARSE CON LOS CORRESPONDIENTES DE INSTALACIONES Y ESTRUCTU... ANLES, CUALQUIER DISCREPANCIA DEBERA CONSULTARSE CON LA DIRECCION DE LA OBRA.
- EL CONTRATISTA RECTIFICARA EN EL LUGAR DE LA OBRA, ANTES DE EJECUTAR LAS DIVERSAS ... HAYA ES ANOTADOS EN ESTE PLANO. DEBERA SOMETER A LA DIRECCION DE LA OBRA CUALQUIER DIFERENCIA QUE SUBSISTA, ASI COMO LA INTERPRETACION QUE DE EL PROYECTO CONTRATISTA A ESTE DIBUJO.
- TODOS LOS ACERADOS SEÑALADOS EN ESTE PLANO DEBERAN EJECUTARSE DE ACUERDO A LAS ESPECIFICACIONES CORRESPONDIENTES.

CLAVES Y SIMBOLOS

N.P.T.	NIVEL PISO TERMINADO
N.R.L.	NIVEL SUPERIOR DE LOSA ESTRUCTURAL
N.I.R.L.	NIVEL LECHO BAJO DE LOSA ESTRUCTURAL
N.I.L.P.	NIVEL LECHO BAJO DE PLAFON
N.C.P.	NIVEL CORONAMIENTO PRETIL
N.C.M.	NIVEL CORONAMIENTO MURO
N.C.	NIVEL CORTAMIENTO
N.A.	NIVEL ANTEPECHO
N.S.	NIVEL SUAGUETA
S.A.P.	SALIDA DE AGUAS PLUVIALES
S.A.N.	SALIDA DE AGUAS NEGRAS
G.P.C.I.	GABINETE PROTECCION CONTRA INCENDIO

LOCALIZACIÓN::

Antes de iniciar los trabajos de construcción verificar todas las dimensiones en planos y cerciorarse en campo. El contratista es responsable de la exactitud. Diferencia en dibujos y dimensiones se deberán aclarar con el arquitecto.

Universidad Autónoma del Estado de Hidalgo
Dirección Proyectos y Obras

DIRECTOR DE LA U.A.E.H.
Dr. OCTAVIO CASTILLO ACOSTA
ARQ. ADRIAN CORDERO VIEYRA

PROYECTO
ADECUACIÓN DE EDIFICIO PARA RADIO Y TELEVISIÓN SUMA UAEH, HUICHAPAN.

UBICACIÓN
Av. Pedro Moreno Arroyo 40, Colonia Centro
C.P. 42400, Huichapan Hidalgo
DOMICILIO FISCAL

PLANO
ARQUITECTÓNICO

PLANO
CORTES Y FACHADA

ESCALA
METROS

ESCALA
1.125

FECHA
FEBRERO 2025

PLANO
ARQ-03

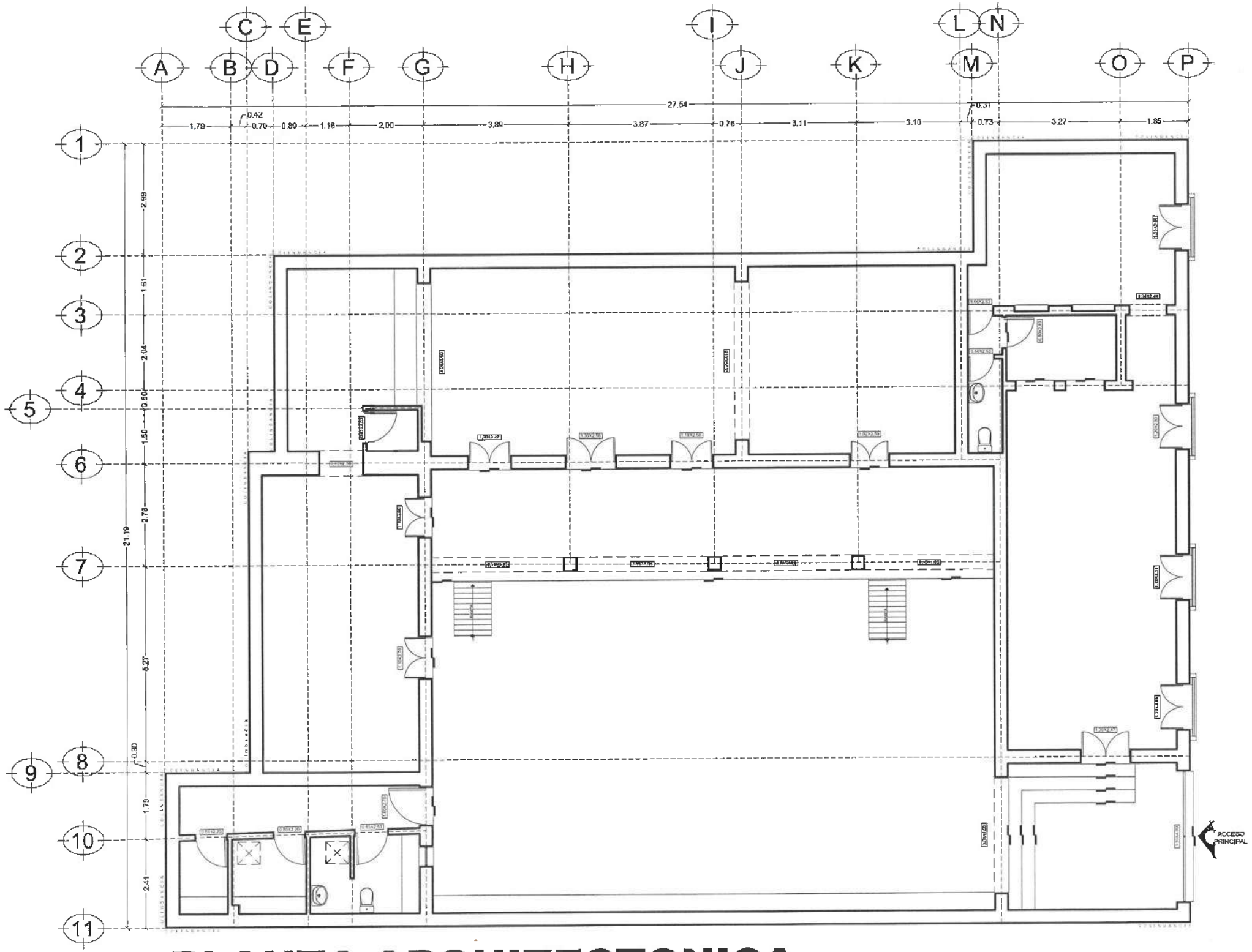

PLANTA ARQUITECTONICA

DIRECCIÓN GENERAL DE PLANEACIÓN
DIRECCIÓN DE PROYECTOS Y OBRAS

NORTE

NOTAS:

LOCALIZACIÓN::

Antes de iniciar los trabajos de construcción verificar todas las dimensiones en planos y cerciorarse en campo. El contratista es responsable de la exactitud. Diferencia en dibujos y dimensiones se deberán aclarar con el arquitecto.

Dr. OCTAVIO CASTILLO ACOSTA
ARQ. ADRIÁN CORDERO VIEYRA

PROYECTO:
ADECUACIÓN DE EDIFICIO PARA RADIO Y TELEVISIÓN RUMA UAEH, HUICHAPAN.

ARQUITECTONICO

ESTADO ACTUAL

METROS

1:125

FEBRERO 2025

EA-01

Universidad Autónoma del Estado de Hidalgo
Dirección Proyectos y Obras

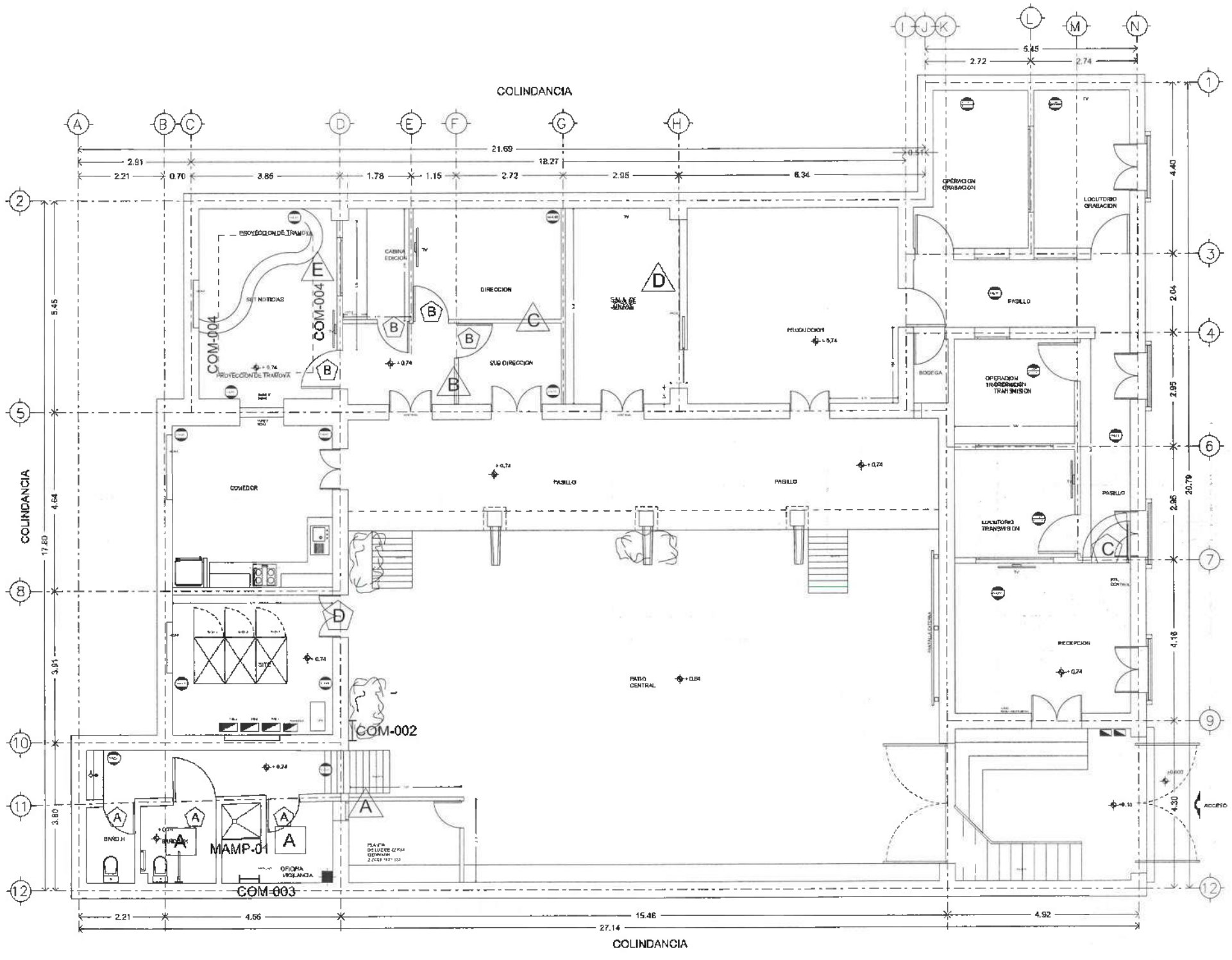

PLANTA ARQUITECTONICA

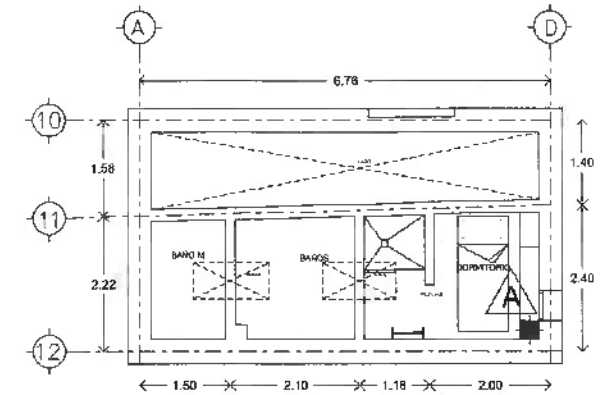

DORMITORIO VIGILANTE

PUERTAS Y VENTANAS

A	PUERTA DE TAMBOR DE MADERA PARA AREA DE BAÑOS Y DORMITORIO COLOR NEGRO MATE RAUTEADA DE 6 MM, CHAPA PARA MCA. DEXTER SATINADA ORIS (No. CATALOGO PV-008)
B	PUERTA DE ALUMINIO NEGRO ANODIZADO DE 0.90X2.10 M , CRISTAL CLARO DE 6 MM COMPLETO Y CHAPA DE SEGURIDAD INTEGRADA LINEA ESPAÑOLA (No. CATALOGO PV-009)
C	PUERTA DE CONTROL EN RECEPCIÓN PARA ACCESO A CABINAS DE ALUMINIO NEGRO ANODIZADO DE 1.0X2.10 M , CRISTAL CLARO DE 6 MM COMPLETO Y CHAPA DE SEGURIDAD INTEGRADA LINEA ESPAÑOLA (No. CATALOGO PV-010)
D	REHABILITACIÓN DE PUERTA DE SITE, SUSTITUCIÓN DE VIDRIOS POR ACRÍLICO TRANSPARENTE, SELLO EN JUNTAS CON MATERIAL DE GUARDA POLVOS 3M 4726 CINTA DE ESPUMA VINÍLICA - 3/4", PINTURA NUEVA EN PUERTA, CELDA ADHESIVA DE ESPUMA INSONORIZADA, AISLAMIENTO (No. CATALOGO PV-016)
A	VENTANA PARA DORMITORIO PLANTA BAJA DE ALUMINIO NACIONAL COLOR NEGRO ANODIZADO, SECCION 0.60X1.20 DE 3" CRISTAL CLARO DE 6 MM (No. CATALOGO PV-011)
B	VENTANA PARA SUBDIRECCIÓN DE ALUMINIO NACIONAL COLOR NEGRO ANODIZADO, SECCION 1.30X1.20 DE 3" CRISTAL CLARO DE 6 MM (No. CATALOGO PV-012)
C	VENTANA PARA DIRECCIÓN DE ALUMINIO NACIONAL COLOR NEGRO ANODIZADO, SECCION 1.30X1.50 DE 3" CRISTAL CLARO DE 6 MM (No. CATALOGO PV-013)
D	VENTANA PARA SALA DE JUNTAS DE ALUMINIO NACIONAL COLOR NEGRO ANODIZADO EN FORMA DE ARCO CON MEDIDAS 4.35 M DE ANCHO X 1.50 M DE ALTO, CON CRISTAL CLARO DE 6 MM (No. CATALOGO PV-014)
E	VENTANA PARA AISLAMIENTO ACUSTICO SERIE IDEAL 2000 MED. 1.20X2.50 COLOR NEGRO, ACRISTALAMIENTO DE 6+6 MM CLARO-12-6- MM CLARO (No. CATALOGO PV-018)
A	DOMO TRAGA LUZ ACRILICO DE 0.60X1.20 TIPO BURBUJA CON VENTILA (No. CATALOGO PV-017)
MAMP-01	MAMPARA PARA AREA DE REGADERA DE ACRILICO BLANCO Y ALUMINIO NEGRO, MEDIDAS 1.00 X 2.00 (No. CATALOGO PV-015)
COM-002	ESCALERA MARINA METALICA DE 6.5 m DE ALTO, SIN GUARDA, SIN SALIDA RECTA AL FRENTE CON PASAMANOS A BASE DE PTR DE 1 1/4 ", TUBO DE ACERO AL CARBON DE 3/4 ", PELDAÑOS Y PASAMANOS, ACABADO EN PINTURA ESMALTE COLOR BLANCO Y GRIS.
COM-003	ESCALERA MARINA METALICA DE 3.0 m DE ALTO, SIN GUARDA, SIN SALIDA RECTA AL FRENTE CON PASAMANOS A BASE DE PTR DE 1 1/4 ", TUBO DE ACERO AL CARBON DE 3/4 ", PELDAÑOS Y PASAMANOS, ACABADO EN PINTURA ESMALTE COLOR BLANCO Y GRIS.
COM-004	SOPORTE DE TRAMOYA PARA INSTALACIONES DE LUMINARIAS EN SET DE NOTICIAS A BASE DE PTR DE 2" CAL 14 CON UNA MEDIDA DE MARCO APROX DE 3.55 X 2.[illegible] ANCLADO AL PISO A 4.30 M DE ALTURA, INCLUYE PRIMARIO, PINTURA DE ESMALTE Y ELEMENTOS DE FIJACIÓN [illegible]

DIRECCIÓN GENERAL DE PLANEACIÓN
DIRECCIÓN DE PROYECTOS Y OBRAS

NORTE

NOTAS:

NOTAS GENERALES

- ACOTACIONES EN
- NIVELES EN METROS.
- NO SE TOMARAN COTAS A ESCALA DE ESTE PLANO.
- LAS COTAS SON A PARTIR DE
- ESTE PLANO DEBERA VERIFICARSE CON LOS CORRESPONDIENTES DE INSTALACIONES Y ESTRUCTURALES. CUALQUIER DISCREPANCIA DEBERA CONSULTARSE CON LA DIRECCIÓN DE LA OBRA.
- EL CONTRATISTA REVISARA EN EL LUGAR DE LA OBRA, ANTES DE EJECUTAR, LAS DIMENSIONES Y NIVELES INDICADOS EN ESTE PLANO. DEBIENDO SOMETER A LA DIRECCION DE LA OBRA CUALQUIER DIFERENCIA QUE HUBIERE, ASI COMO LA INTERPRETACIÓN QUE DE EL PROPIO CONTRATISTA A ESTE DIBUJO.
- TODOS LOS ACABADOS SEÑALADOS EN ESTE PLANO DEBERAN EJECUTARSE DE ACUERDO A LAS ESPECIFICACIONES CORRESPONDIENTES.

CLAVES Y SIMBOLOS

N.P.T.	NIVEL PISO TERMINADO
N.S.L.	NIVEL SUPERIOR DE LOSA ESTRUCTURAL
N.L.B.L.	NIVEL LECHO BAJO DE LOSA ESTRUCTURAL
N.L.B.P.	NIVEL LECHO BAJO DE PLAFON
N.C.P.	NIVEL CORONAMIENTO PRETIL
N.C.M.	NIVEL CORONAMIENTO MURO
N.C.	NIVEL CERRAMIENTO
N.A.	NIVEL ANTEPECHO
N.B.	NIVEL BANQUETA
B.A.P.	BAJADA DE AGUAS PLUVIALES
B.A.R.	BAJADA DE AGUAS NEGRAS
C.P.C.I.	CABINETE PROTECCION CONTRA INCENDIO

LOCALIZACIÓN:

Antes de iniciar los trabajos de construcción verificar todas las dimensiones en planos y cerciorarse en campo. El contratista es responsable de la exactitud. Diferencia en dibujos y dimensiones se deberán aclarar con el arquitecto.

RECTOR DE LA U.A.E.H.
Dr. OCTAVIO CASTILLO ACOSTA
DIRECTOR DE PROYECTOS Y OBRAS
ARQ. ADRIÁN CORDERO VIEYRA

PROYECTO:
ADECUACIÓN DE EDIFICIO PARA RADIO Y TELEVISIÓN SUMA UAEH, HUICHAPAN.

UBICACIÓN
Av. [illegible] Km 4 y 5, Colonia Centro, Huichapan Hidalgo
CONTENIDO: ARQUITECTÓNICO

PLANO: PUERTAS Y VENTANAS

ESCALA: METROS

ESCALA: 1:125

FECHA: FEBRERO 2025

CLAVE: PV-01

Dirección Proyectos y Obras

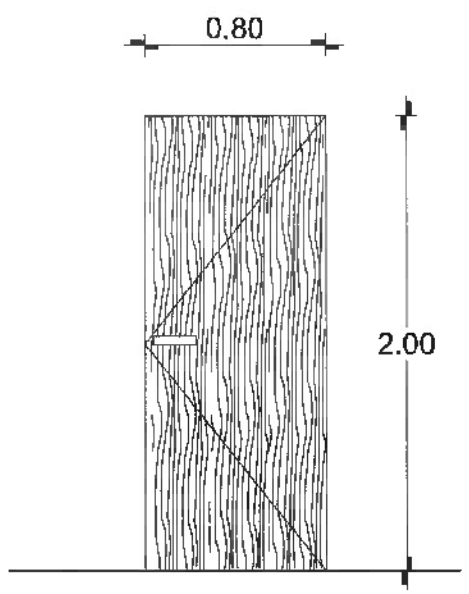

A PUERTA DE TAMBOR DE MADERA PARA AREA DE BAÑOS Y DORMITORIO COLOR NEGRO MATE RAUTEADA DE 6 MM, CHAPA PARA MCA. DEXTER SATINADA GRIS (No. CATALOGO PV-008)

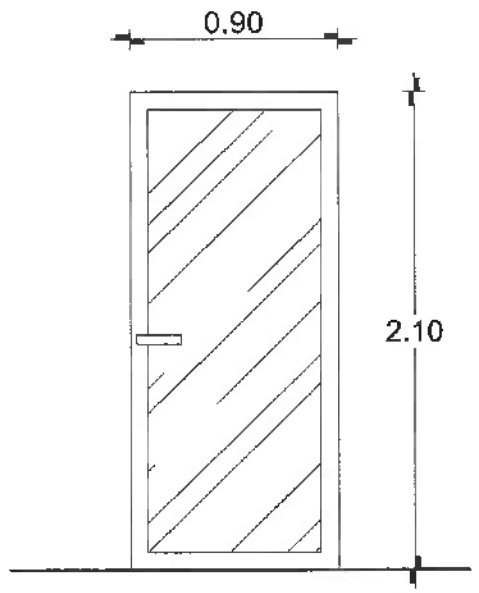

B PUERTA DE ALUMINIO NEGRO ANODIZADO DE 0.90X2.10 M , CRISTAL CLARO DE 6 MM COMPLETO Y CHAPA DE SEGURIDAD INTEGRADA LINEA ESPAÑOLA (No. CATALOGO PV-009)

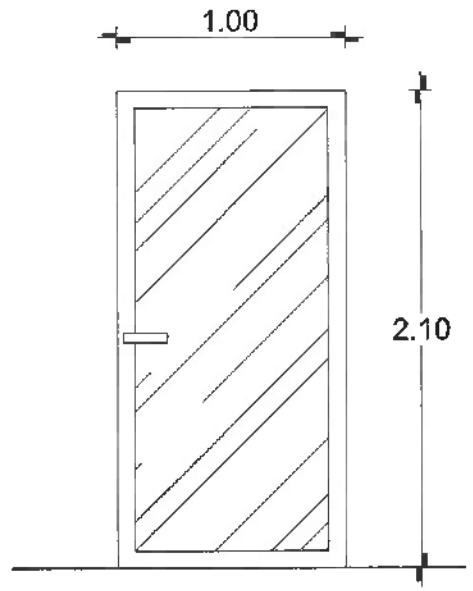

C PUERTA DE CONTROL EN RECEPCIÓN PARA ACCESO A CABINAS DE ALUMINIO NEGRO ANODIZADO DE 1.0X2.10 M , CRISTAL CLARO DE 6 MM COMPLETO Y CHAPA DE SEGURIDAD INTEGRADA LINEA ESPAÑOLA (No. CATALOGO PV-010)

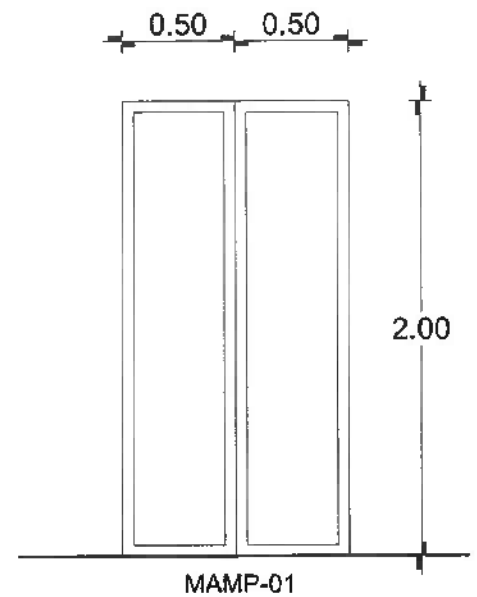

MAMP-01

MAMPARA PARA AREA DE REGADERA DE ACRILICO BLANCO Y ALUMINIO NEGRO, MEDIDAS 1.00 X 2.00 (No. CATALOGO PV-015)

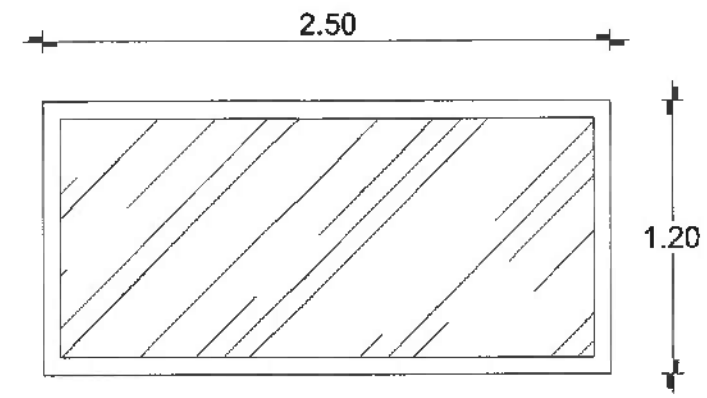

E VENTANA PARA AISLAMIENTO ACUSTICO SERIE IDEAL 2000 MED. 1.20X2.50 COLOR NEGRO, ACRISTALAMIENTO DE 8+6 MM CLARO-12-6- MM CLARO (No. CATALOGO PV-008)

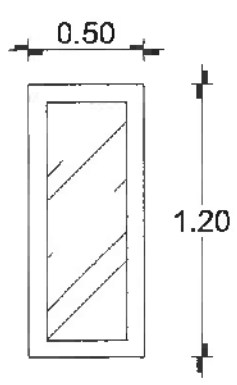

A VENTANA PARA DORMITORIO PLANTA BAJA DE ALUMINIO NACIONAL COLOR NEGRO ANODIZADO, SECCION 0.50X1.20 DE 3" CRISTAL CLARO DE 6 MM (No. CATALOGO PV-011)

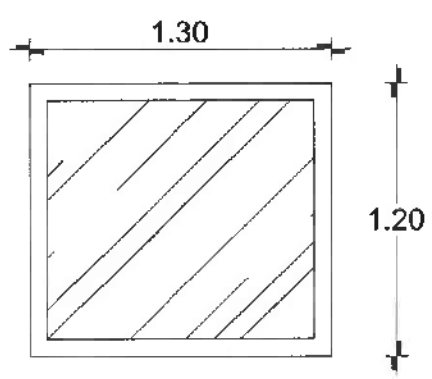

B VENTANA PARA SUBDIRECCIÓN DE ALUMINIO NACIONAL COLOR NEGRO ANODIZADO, SECCION 1.30X1.20 DE 3" CRISTAL CLARO DE 6 MM (No. CATALOGO PV-012)

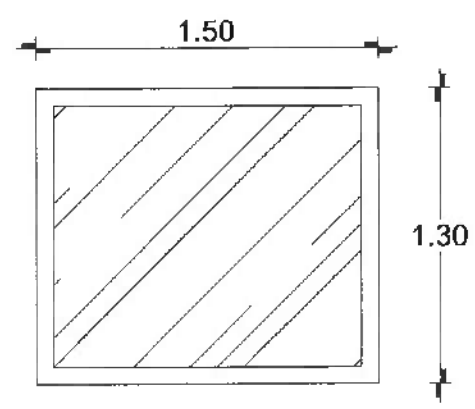

C VENTANA PARA DIRECCIÓN DE ALUMINIO NACIONAL COLOR NEGRO ANODIZADO, SECCION 1.30X1.50 DE 3" CRISTAL CLARO DE 6 MM (No. CATALOGO PV-013)

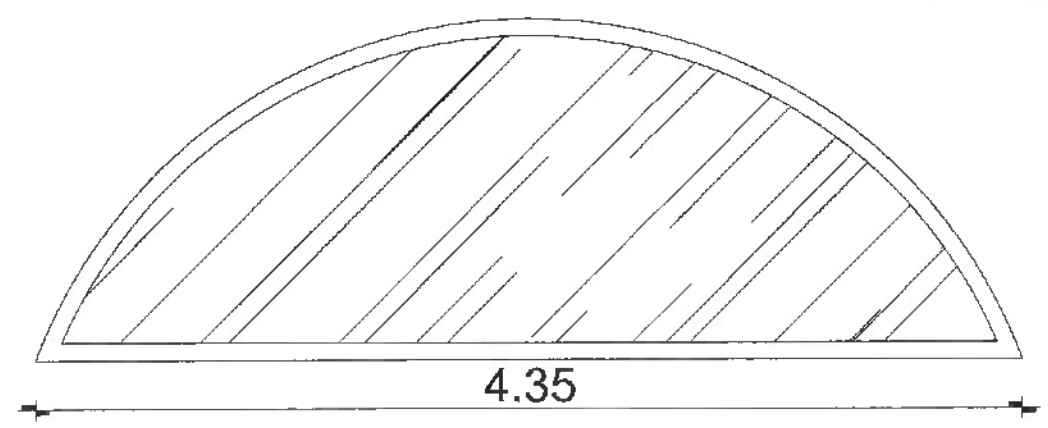

D VENTANA PARA SALA DE JUNTAS DE ALUMINIO NACIONAL COLOR NEGRO ANODIZADO EN FORMA DE ARCO CON MEDIDAS 4.35 M DE ANCHO X 1.50 M DE ALTO, CON CRISTAL CLARO DE 6 MM (No. CATALOGO PV-014)

DIRECCIÓN GENERAL DE PLANEACIÓN
DIRECCIÓN DE PROYECTOS Y OBRAS

NORTE

NOTAS:

NOTAS GENERALES

- ACOTACIONES EN METROS, NIVELES EN METROS.
- NO SE TOMARAN COTAS A ESCALA DE ESTE PLANO.
- LAS COTAS SON A PAños DE
- ESTE PLANO DEBERA VERIFICARSE CON LOS CORRESPONDIENTES DE INSTALACIONES Y ESTRUCTURAS. CUALQUIER DISCREPANCIA DEBERA CONSULTARSE CON LA DIRECCION DE LA OBRA.
- EL CONTRATISTA RECORRERA EN EL LUGAR DE LA OBRA, ANTES DE EJECUTAR, LAS DIMENSIONES Y NIVELES INDICADOS EN ESTE PLANO, DEBIENDO SOMETER A LA DIRECCION DE LA OBRA CUALQUIER DIFERENCIA QUE HUBIERE, ASI COMO LA INTERPRETACION QUE DE EL PODRA CONTRAERSE A ESTE DIBUJO.
- TODOS LOS ACABADOS SEÑALADOS EN ESTE PLANO DEBERAN EJECUTARSE DE ACUERDO A LAS ESPECIFICACIONES CORRESPONDIENTES.

CLAVES Y SIMBOLOS

N.P.T.	NIVEL PISO TERMINADO
N.S.L.	NIVEL SUPERIOR DE LOSA ESTRUCTURAL
N.L.E.I.	NIVEL LECHO INFERIOR DE LOSA ESTRUCTURAL
N.L.E.P.	NIVEL LECHO INFERIOR PLAFON
N.C.P.	NIVEL CORONAMIENTO PRETIL
N.C.M.	NIVEL CORONAMIENTO MURO
N.C.	NIVEL CORONAMIENTO
N.A.	NIVEL ANTEPECHO
N.B.	NIVEL BANQUETA
B.A.P.	BAJADA DE AGUAS PLUVIALES
B.A.N.	BAJADA DE AGUAS NEGRAS
G.P.C.I.	GABINETE PROTECCION CONTRA INCENDIO

LOCALIZACIÓN::

Antes de iniciar los trabajos de construcción verificar todas las dimensiones en planos y cerciorarse en campo. El contratista es responsable de la exactitud. Diferencia en dibujos y dimensiones se deberán aclarar con el arquitecto.

AUTORIDAD UAEH
Dr. OCTAVIO CASTILLO ACOSTA

DISEÑO PROYECTO Y CALCULO
ARQ. ADRIÁN CORDERO VIEYRA

PROYECTO
ADECUACIÓN DE EDIFICIO PARA RADIO Y TELEVISIÓN SUNA UAEH, HUICHAPAN.

UBICACIÓN
Av. Poeta Efraín Arroyo s/n. Colonia Centro Huichapan, Hidalgo
Octubre 2 Poblado

PLANO
ARQUITECTÓNICO

PLANO
PUERTAS Y VENTANAS

ACOTAC.
METROS

ESCALA
1:33

FECHA
FEBRERO 2025

PV-02

Universidad Autónoma del Estado de Hidalgo
Dirección Proyectos y Obras

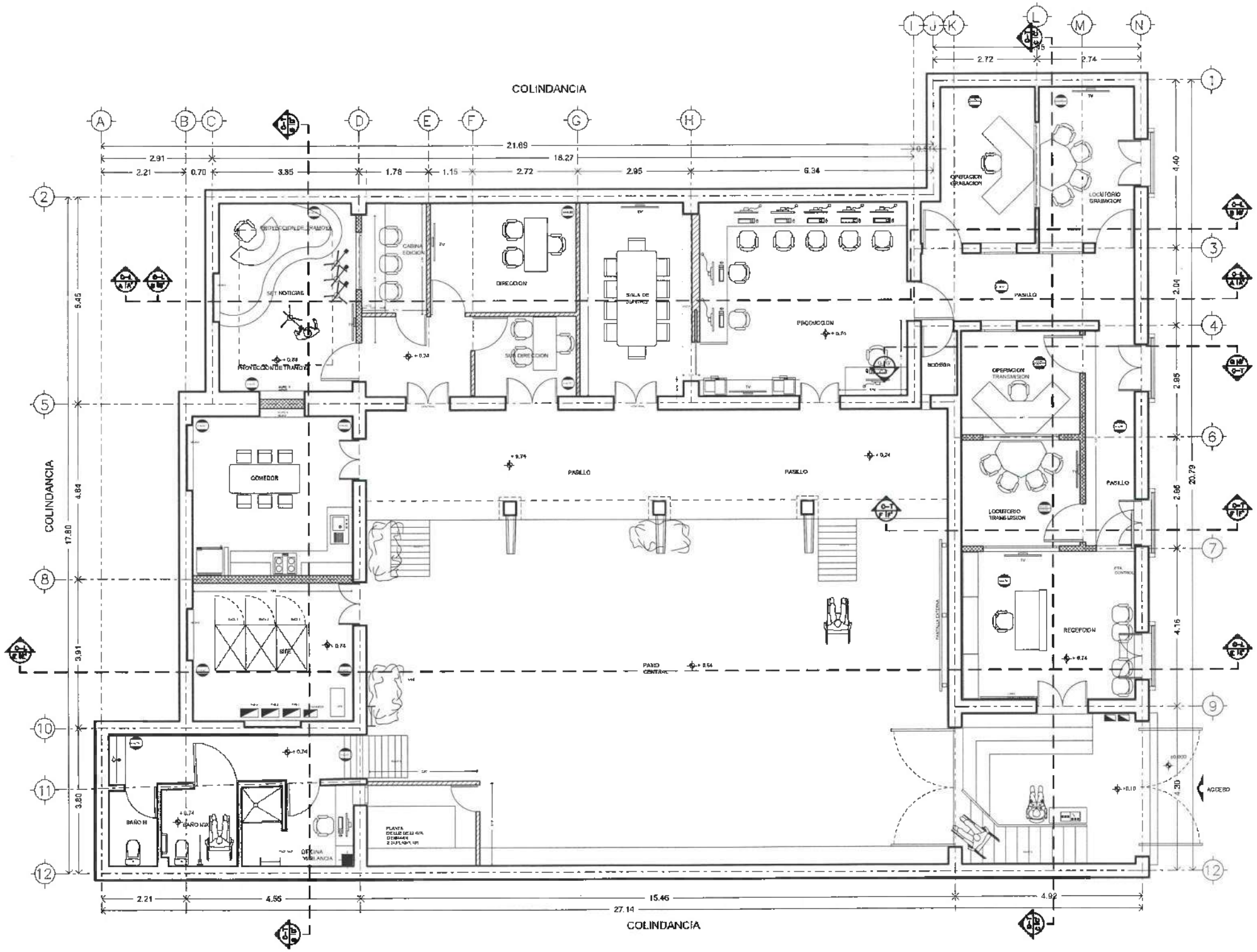

PLANTA ARQUITECTONICA

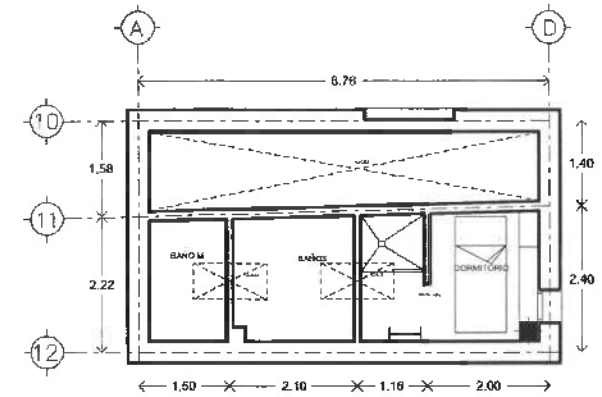

DORMITORIO VIGILANTE

DIRECCIÓN GENERAL DE PLANEACIÓN
DIRECCIÓN DE PROYECTOS Y OBRAS

NORTE

NOTAS:

NOTAS GENERALES

- ACOTACIONES EN
- NIVELES EN METROS.
- NO SE TOMARAN COTAS A ESCALA DE ESTE PLANO
- LAS COTAS SON A PAÑOS DE
- ESTE PLANO DEBERA VERIFICARSE CON LOS CORRESPONDIENTES DE INSTALACIONES Y ESTRUCTURALES. CUALQUIER DUDA REFERENTE DEBERA CONSULTARSE CON LA DIRECCION DE LA OBRA.
- EL CONTRATISTA RECORRERA EN EL LUGAR DE LA OBRA, ANTES DE EJECUTAR, LAS DIMENSIONES Y NIVELES INDICADOS EN ESTE PLANO, DEBIENDO SOMETER A LA DIRECCION DE LA OBRA CUALQUIER DIFERENCIA QUE HUBIERE, ASI COMO LA INTERPRETACION DUDOSA DE EL PROPIO CONTRATISTA A ESTE DIBUJO.
- TODOS LOS ACABADOS SEÑALADOS EN ESTE PLANO DEBERAN EJECUTARSE DE ACUERDO A LAS ESPECIFICACIONES CORRESPONDIENTES.

CLAVES Y SIMBOLOS

N.P.T.	NIVEL PISO TERMINADO
N.S.L.	NIVEL SUPERIOR DE LOSA ESTRUCTURAL
N.I.R.L.	NIVEL INFERIOR DE LOSA ESTRUCTURAL
N.I.R.P.	NIVEL INFERIOR DE PLAFON
N.C.F.	NIVEL CORDON MENTO PRETIL
N.C.M.	NIVEL CORDON MENTO MURO
N.C.	NIVEL CORDON MENTO
N.A.	NIVEL ANTEPECHO
N.D.	NIVEL DALA DUETA
S.A.P.	SALIDA DE AGUAS PLUVIALES
S.A.R.	SALIDA DE AGUAS RESIDUALES
G.P.C.L.	GABINETE PROTECCION CONTRA INCENDIO

LOCALIZACION::

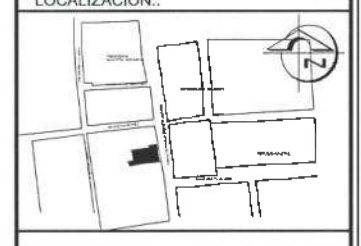

Antes de iniciar los trabajos de construcción verificar todas las dimensiones en planos y cerciorarse en campo. El contratista es responsable de la exactitud. Diferencia en dibujos y dimensiones se deberán aclarar con el arquitecto.

Universidad Autónoma del Estado de Hidalgo
Dirección Proyectos Obras

RECTOR DE LA U.A.E.H.
Dr. OCTAVIO CASTILLO ACOSTA
DIRECTOR PROYECTOS POSTAL
ARQ. ADRIAN CORDERO VIEYRA

PROYECTO:
ADECUACIÓN DE EDIFICIO PARA RADIO Y TELEVISIÓN SUMA UAEH, HUICHAPAN.

UBICACIÓN:
Av. Pedro María Anaya S/N, Colonia Centro Histórico, Huichapan Hidalgo

DISEÑO Y PROYECTO:

PLANO:
ARQUITECTÓNICO

PLANO:
PLANTAS ARQUITECTÓNICAS

ESCALA:
METROS

ESCALA:
1:125

FECHA:
FEBRERO 2025

HOJA:
ARQ-01

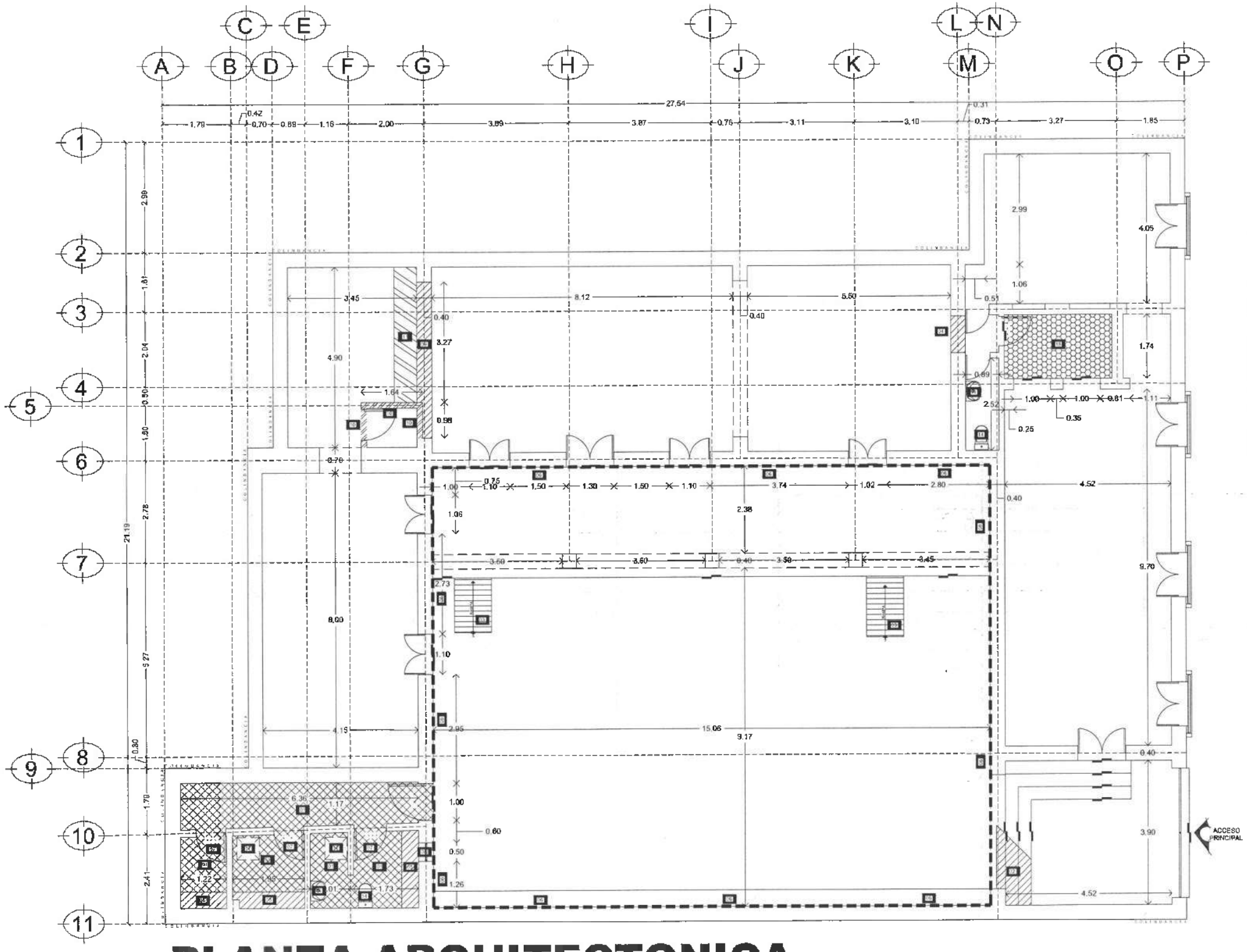

PLANTA ARQUITECTONICA

RETIROS Y DEMOLICIONES	
01	DEMOLICION A MANO DE LOSETA Y AZULEJOS EN MUROS Y PISOS DE BAÑOS EXISTENTES
02	DEMOLICION DE ESCALERAS EXISTENTES DE CANTERA PARA FORMACION POSTERIOR DE RAMPA CON UNA SECCION PROMEDIO DE 69 CM DE LARGO POR 1.05 M DE ANCHO Y 69 CM DE ALTURA
03	DEMOLICION DE PISOS EXISTENTES DE CANTERA PARA CONSTRUCCION DE RAMPA PARA DISCAPACITADOS CON UNA SECCION PROMEDIO DE 1.06X1.06 M
04	DEMOLICION DE VARIOS MURO EXISTENTE DE MAMPOSTERIA DE 40 A 60 CM DE ANCHO PARA APERTURA DE PUERTA DE INTERCOMUNICACION ENTRE AREA DE PRODUCCION Y CABINAS CON SECCION DE 1.00 X 2.20 M
04	DEMOLICION DE BARRA DE LAVABOS EN BAÑOS EXISTENTES, A BASE CONCRETO ARMADO SECCION 1.75 X 0.45 M X 0.80 M DE ALTO Y 10 CM DE ESPESOR
05	RETIRO DE APLANADOS DE 3 A 5 CM DE ESPESOR, FLOJOS O EN MAL ESTADO DE CONSERVACIÓN, QUE HAYAN PERDIDO SU CAPACIDAD DE ADHERENCIA A LOS MUROS EXISTENTES DE MAMPOSTERIA DEL PATIO CENTRAL, DE 0.10 A 0.6 M DE ALTURA
07	RETIRO DE PUERTAS DE MADERA EN BAÑOS EXISTENTES
08	RETIRO DE VENTANA DE MADERA EN AREA DE DORMITORIO
09	RETIRO DE MURO DE TABLAROCA EXISTENTE EN EL ARCO DE SET DE TELEVISION
10	DEMOLICIÓN A MANO DE MURO DE BLOCK Y/O TABIQUE DE BARRO RECOCIDO CON RECUBRIMIENTO DE CARRIZO EXISTENTE EN SET DE NOTICIAS
11	DEMOLICION DE BARRA EXISTENTE CON UNA SECCION DE 0.60X3.40X1.00 DE ALTURA, EN AREA DE SET DE NOTICIAS
12	RETIRO DE MUEBLES DE BAÑO EXISTENTES (W.C. LAVABOS)
13	RETIRO DE INSTALACIONES HIDRAULICAS EXISTENTES
14	RETIRO DE INSTALACIONES SANITARIAS EXISTENTES
15	RETIRO DE DOMOS EXISTENTES EN EL AREA DE BAÑOS
16	RETIRO DE PLAFON EXISTENTE EN PASILLO EN AREA DE CABINAS CON UNA SECCION PROMEDIO DE 2.65 X 3.45 M Y UNA ALTURA DE 2.40 M

Universidad Autónoma del Estado de Hidalgo
Dirección Proyectos y Obras

DIRECCIÓN GENERAL DE PLANEACIÓN
DIRECCIÓN DE PROYECTOS Y OBRAS

NORTE

NOTAS:

LOCALIZACIÓN:

Antes de iniciar los trabajos de construcción verificar todas las dimensiones en planos y cerciorarse en campo. El contratista es responsable de la exactitud. Diferencias en dibujos y dimensiones se deberán aclarar con el arquitecto.

ACTUALIZÓ Y EN R.A.
Dr. OCTAVIO CASTILLO ACOSTA
DIRECTOR PROYECTOS Y OBRAS
ARQ. ADRIÁN CORDERO VIEYRA

PROYECTO
ADECUACIÓN DE EDIFICIO PARA RADIO Y TELEVISIÓN SUMA UAEH, HUICHAPAN.

UBICACIÓN
Av. Pedro María Anaya #3, Colonia Centro Huichapan, Hidalgo
México / México

PLANO
ARQUITECTONICO

PLANO
DEMOLICIONES

UNIDAD
METROS

ESCALA
1:125

FECHA
FEBRERO 2025

CLAVE
DEM-01

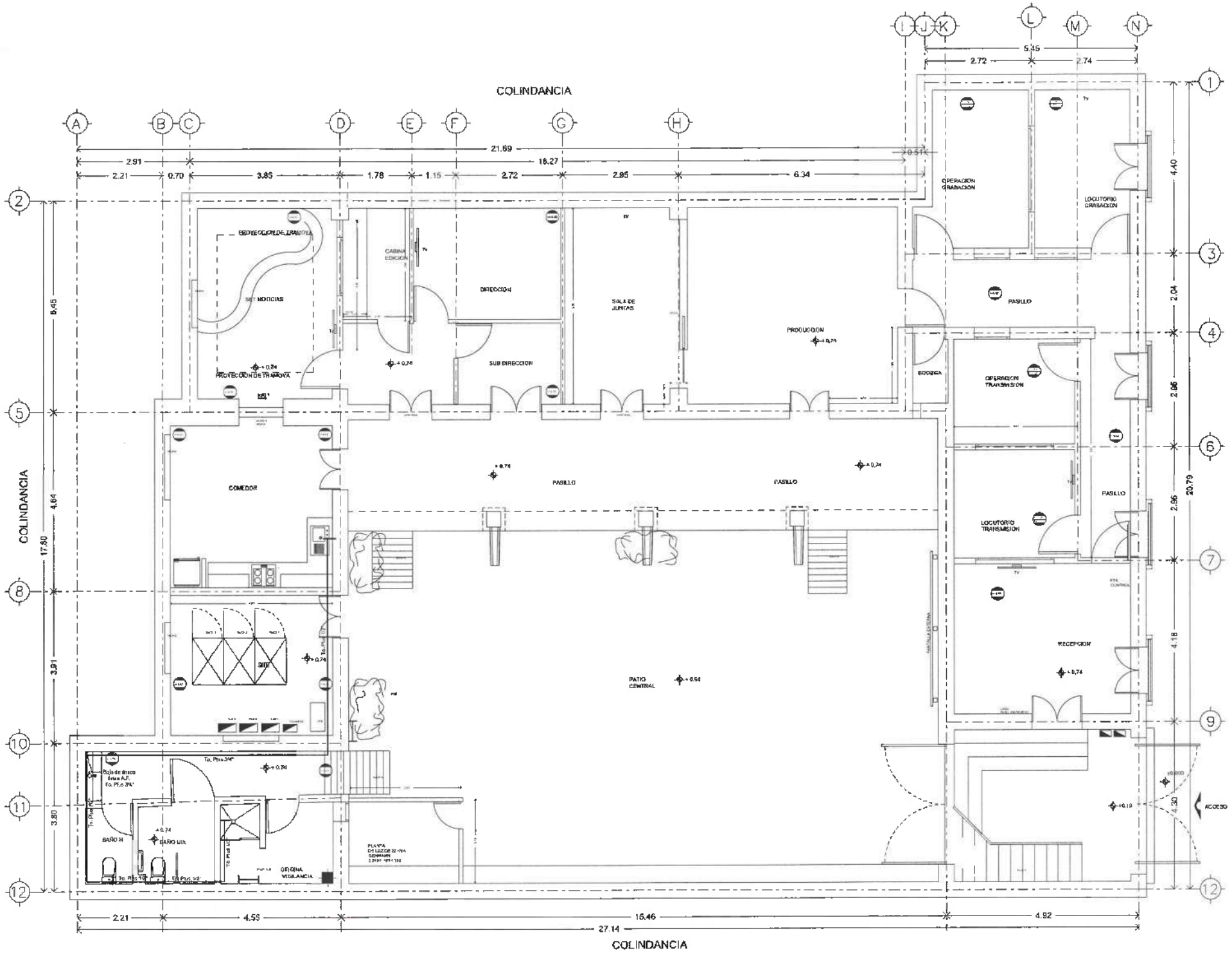

PLANTA ARQUITECTONICA

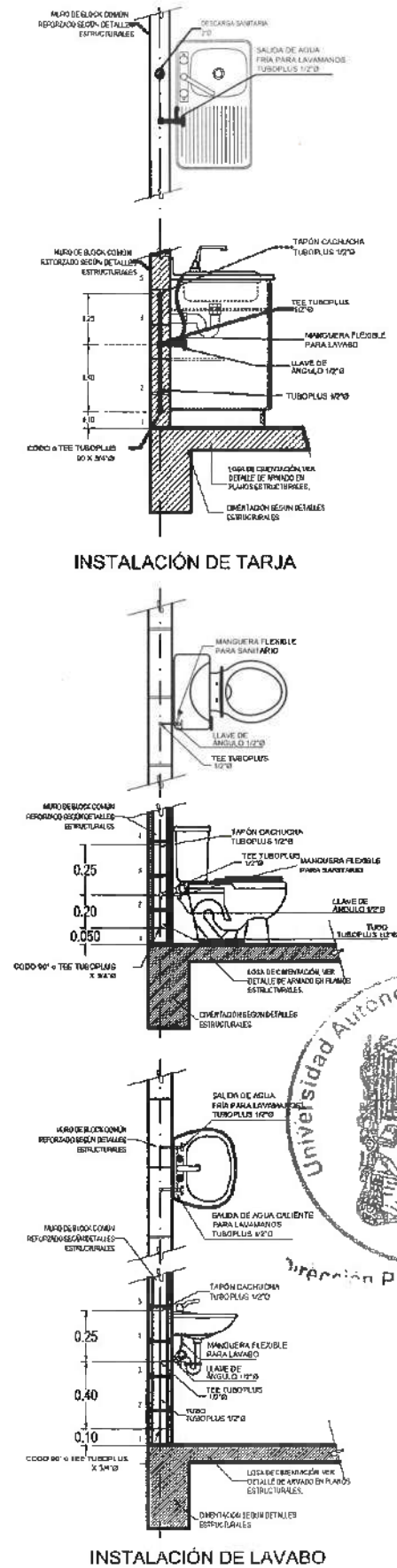

DIRECCIÓN GENERAL DE PLANEACIÓN
DIRECCIÓN DE PROYECTOS Y OBRAS

NORTE

NOTAS:

NOTAS GENERALES

- ACOTACIONES EN
- NIVELES EN METROS.
- NO SE TOMARAN COTAS A ESCALA DE ESTE PLANO.
- LAS COTAS SON A PAÑOS DE
- ESTE PLANO DEBERA VERIFICARSE CON LOS CORRESPONDIENTES DE INSTALACIONES Y ESTRUCTURALES CUALQUIER DISCREPANCIA DEBERA CONSULTARSE CON LA DIRECCION DE LA OBRA.
- EL CONTRATISTA RECTIFICARA EN EL LUGAR DE LA OBRA, ANTES DE EJECUTAR, LAS DIMENSIONES Y NIVELES INDICADOS EN ESTE PLANO, DEBIENDO SOMETER A LA DIRECCION DE LA OBRA CUALQUIER DIFERENCIA QUE HUBIERE, SIN CONCILIA INTERPRETACION CUYO DE EL PROPIO CONTRATISTA A ESTE DIBUJO.
- TODOS LOS ACABADOS SEÑALADOS EN ESTE PLANO DEBERAN RECIBIRSE DE ACUERDO A LAS ESPECIFICACIONES CORRESPONDIENTES.

CLAVES Y SIMBOLOS

N.P.T.	NIVEL PISO TERMINADO
N.S.L.	NIVEL SUPERIOR DE LOSA ESTRUCTURAL
N.L.E.L.	NIVEL LECHO BAJO DE LOSA ESTRUCTURAL
N.L.E.P.	NIVEL LECHO BAJO DE PLAFON
N.C.P.	NIVEL CORONAMIENTO PRETIL
N.C.M.	NIVEL CORONAMIENTO MURO
N.C.	NIVEL CORONAMIENTO
N.A.	NIVEL ANTEPECHO
N.B.	NIVEL BANQUETA
B.A.P.	BAJADA DE AGUAS PLUVIALES
B.A.N.	BAJADA DE AGUAS NEGRAS
G.P.C.I.	GABINETE PROTECCION CONTRA INCENDIO

LOCALIZACIÓN::

Antes de iniciar los trabajos de construcción verificar todas las dimensiones en planos y cerciorarse en campo. El contratista es responsable de la exactitud. Diferencias en dibujos y dimensiones se deberán aclarar con el arquitecto.

Universidad Autónoma del Estado de Hidalgo
Dirección Proyectos y Obras

ARQ. OCTAVIO CASTILLO ACOSTA

ARQ. ADRIÁN CORDERO VIEYRA

ADECUACIÓN DE EDIFICIO PARA RADIO Y TELEVISIÓN SUMA UAEH, HUICHAPAN.

Av. Pedro María Anaya #5, Colonia Centro Municipio Huichapan Hidalgo

INSTALACIONES

INSTALACIÓN HIDRAULICA

METROS

VARIABLE

FEBRERO 2025

IH-01

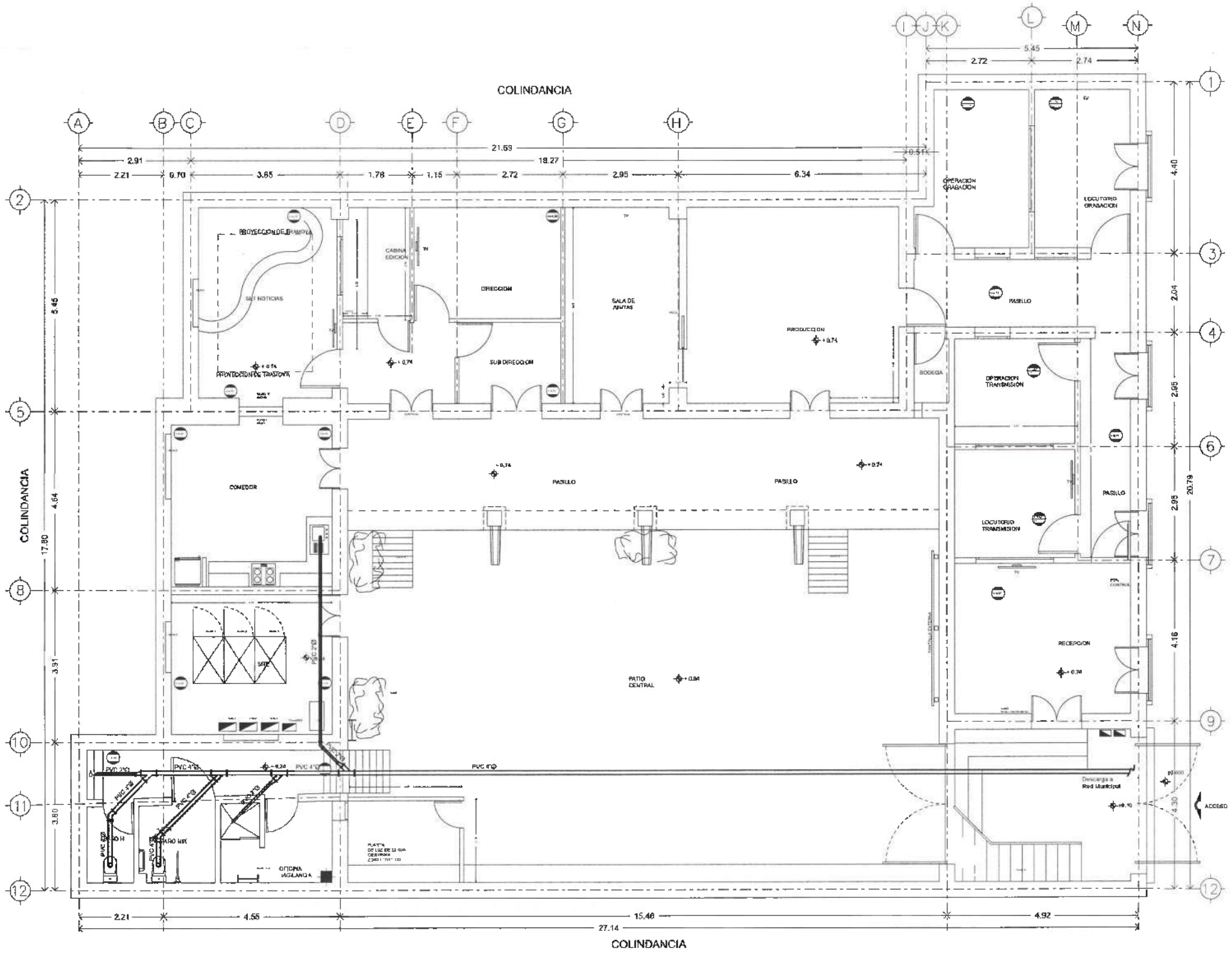

PLANTA ARQUITECTONICA

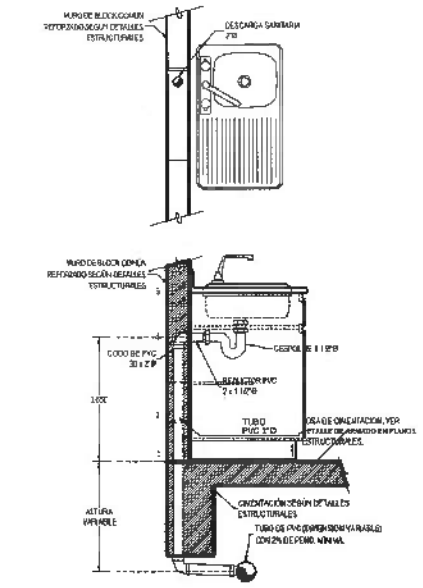

INSTALACIÓN DE TARJA

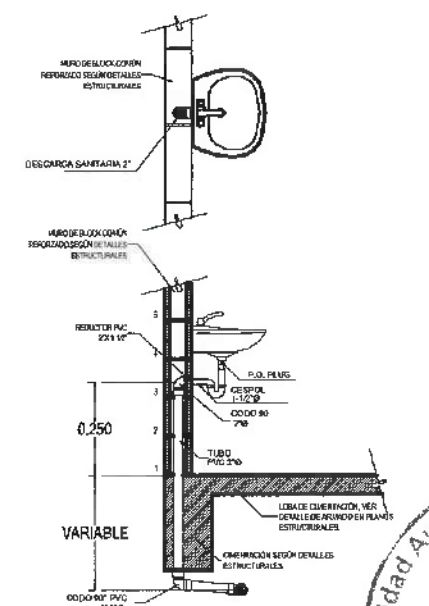

INSTALACIÓN DE LAVABO

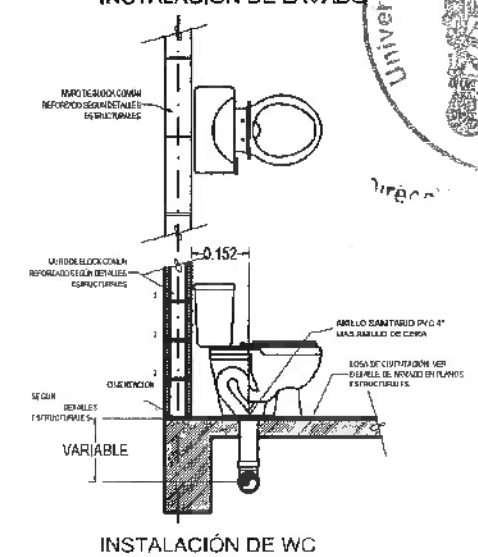

INSTALACIÓN DE WC

DIRECCIÓN GENERAL DE PLANEACIÓN
DIRECCIÓN DE PROYECTOS Y OBRAS

NORTE

NOTAS:

NOTAS GENERALES

-ACOTACIONES EN
PANELES EN METROS.
-NO SE TOMARAN COTAS A ESCALA DE ESTE PLANO.
-LAS COTAS SON A PAÑOS DE
-ESTE PLANO DEBERA VERSE JUNTO CON LOS
CORRESPONDIENTES DE INSTALACIONES Y ESTRUCTU-
RALES. CUALQUIER DISCREPANCIA DEBERA CONSULTARSE
CON LA DIRECCION DE LA OBRA.
-EL CONTRATISTA RESPONDERA EN EL LUGAR DE LA
OBRA, ANTES DE EJECUTAR, LAS DIMENSIONES Y
NIVELES INDICADOS EN ESTE PLANO, DEBIENDO SOMETER
A LA DIRECCION DE LA OBRA CUALQUIER DUDA O
QUE HUBIERE, AS COMO LA INTERPRETACION QUE DE
EL PROPIO CONTRATISTA A ESTE DIBUJO.
-TODOS LOS AGRADADOS SEÑALADOS EN ESTE PLANO
DEBERAN EJECUTARSE DE ACUERDO A LAS
ESPECIFICACIONES COMPLEMENTARIAS.

CLAVES Y SIMBOLOS

N.P.T.	NIVEL PISO TERMINADO
N.S.L.	NIVEL SUPERIOR DE LOSA ESTRUCTURAL
N.I.E.L.	NIVEL LECHO BAJO DE LOSA ESTRUCTURAL
N.I.E.P.	NIVEL LECHO BAJO DE PLAFON
N.C.P.	NIVEL CORONAMIENTO PRETIL
N.C.M.	NIVEL CORONAMIENTO MURO
N.C.	NIVEL CERRAMIENTO
N.A.	NIVEL ANTEPECHO
N.D.	NIVEL DINTEL
B.A.P.	BAJADA DE AGUAS PLUVIALES
B.A.N	BAJADA DE AGUAS NEGRAS
G.P.C.I.	GABINETE PROTECCION CONTRA INCENDIO

LOCALIZACION::

Antes de iniciar los trabajos de construcción verificar todas las dimensiones en planos y cerciorarse en campo. El contratista es responsable de la exactitud. Diferencia en trabajos y dimensiones se deberán aclarar con el arquitecto.

Dr. OCTAVIO CASTILLO ACOSTA
ARQUITECTO ADRIÁN GORDERO VISYRA

ADECUACIÓN DE EDIFICIO PARA RADIO Y TELEVISIÓN SUMA UAEH, HUICHAPAN.

UBICACIÓN
Av. PALACIO MUNICIPAL #100, COLONIA CENTRO
Municipio: Huichapan Hidalgo
CONTENIDO: PLANO DE LOCALIZACION

INSTALACIONES

INSTALACIÓN SANITARIA

METROS

VARIABLE

FEBRERO 2025

IS-01

Universidad Autónoma del Estado de Hidalgo

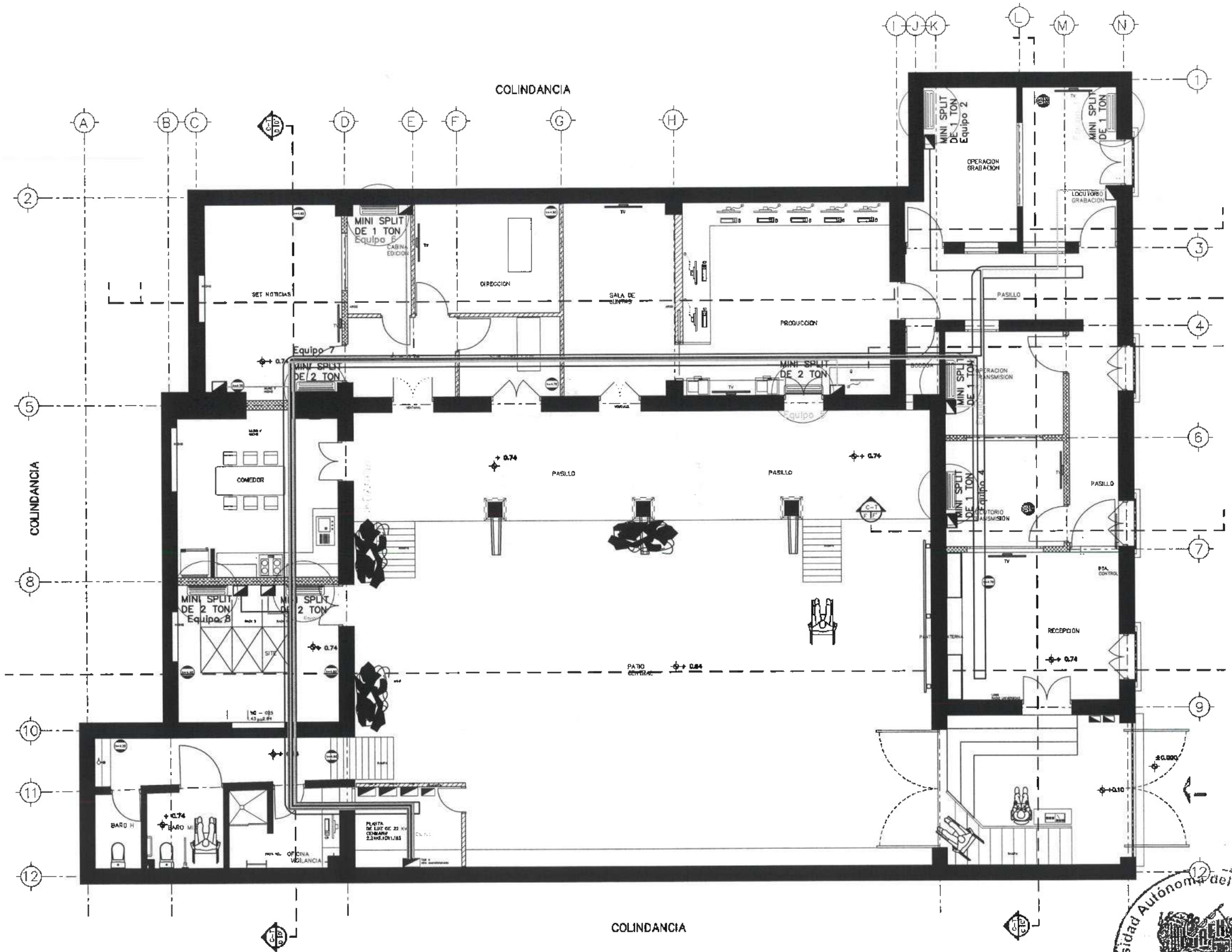

EQUIPO DE AIRE ACONDICIONADO DE 1 A 5 TONS

INFORMACION DE EQUIPOS DE AIRE ACONDICIONADO
MARCA MIRAGE GAS R-22

N° equipo	Ubicacion	Capacidad	Voltaje	Corriente	Distancia	Conductor	Tubería	Platinas	Gabinete
Equipo 1	Operacion Grabacion	1 Tonelada	220 v	4.5 amp	1 Km	8.37 mm	27 mm	2 x 15 amp	40 mts
Equipo 5	Locutorio Transmision	1 Tonelada	220 v	4.5 amp	1 Km	8.37 mm	27 mm	2 x 15 amp	40 mts
[illegible]	[illegible]	[illegible]	[illegible]	[illegible]	[illegible]	[illegible]	[illegible]	[illegible]	[illegible]
[illegible]	[illegible]	[illegible]	[illegible]	[illegible]	[illegible]	[illegible]	[illegible]	[illegible]	[illegible]
[illegible]	[illegible]	[illegible]	[illegible]	[illegible]	[illegible]	[illegible]	[illegible]	[illegible]	[illegible]
Equipo 6	Site	2 Toneladas	220 v	9.0 AMP	2 Km	8.37 mm	27 mm	2 x 15 amp	10 mts
Equipo 7	Site	2 Toneladas	220 v	9.0 AMP	2 Km	8.37 mm	27 mm	2 x 15 amp	10 mts

Universidad Autónoma del Estado de Hidalgo
Dirección de Proyectos y Obras

DIRECCIÓN GENERAL DE PLANEACIÓN
DIRECCIÓN DE PROYECTOS Y OBRAS

NORTE

SIMBOLOGÍA

LOCALIZACIÓN::

Antes de iniciar los trabajos de construcción verificar todas las dimensiones en planos y cerciorarse en campo. El contratista es responsable de la ejecución. Diferencia en dibujos y dimensiones se deberán aclarar con el arquitecto.

RECTOR DE LA U.A.E.H.
Dr. OCTAVIO CASTILLO ACOSTA
DIRECTOR PROYECTOS Y OBRAS
ARQ. ADRIÁN CORDERO VIEYRA

PROYECTO
ADECUACIÓN DE EDIFICIO PARA RADIO Y TELEVISIÓN SUMA UAEH, HUICHAPAN.

UBICACIÓN
Av. Pedro María Anaya 85, Colonia Center
Huichapan, Hidalgo
Edificio y Mobiliario

PLANO
INSTALACIONES

PLANO
INSTALACIÓN ELÉCTRICA ALIMENTACIÓN AIRES ACONDICIONADOS

CLAVE
ELEC-05

ESCALA
1:75 METROS

FECHA
FEBRERO 2025